TAKAMISAWA

逆L型擁壁

KGL | H=0.5～3.0m　MCL | H=3.1～5.0m

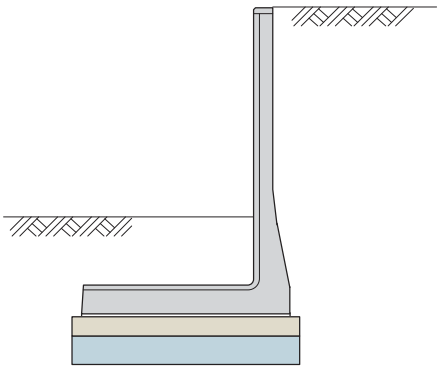

TAKAMISAWA
株式会社 高見澤

逆L型擁壁

製品名称：KGL-WF・WF Ⅰ（天端フラットタイプ）
KGL-WS・WS Ⅰ（天端勾配タイプ）

■ 逆L型形状ですので、用地幅並びに掘削量が最小限で済みます。
■ 天端勾配ですので、法面形状や道路勾配に合わせた製品が供給できます。
■ H=50～300cmまで10cmピッチで、土留・歩道用（q=5kN/m²）と車道用（q=10kN/m²）があります。
■ 紋様製品もございます。（紋様バリエーションについてはP.10をご参照ください。）

設計条件

① 載荷重

q= 5kN/m²　KGL-WF・WS
q=10kN/m²　KGL-WF Ⅰ・WS Ⅰ

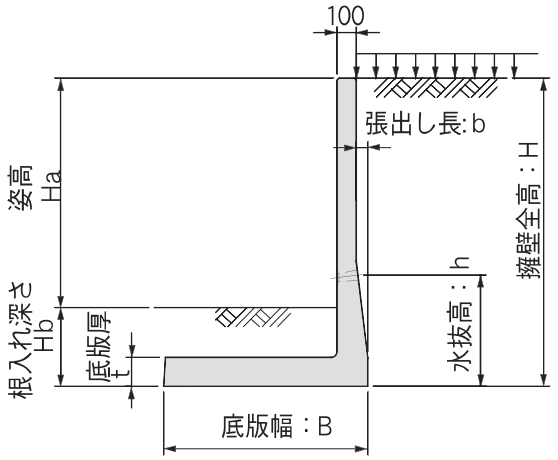

※擁壁背後の地表面は水平とし、前面土の受働土圧を考慮して設計しております。

② 土質条件、その他

・土の内部摩擦角　：ϕ = 30°
・土と土との摩擦角　：δ = β = 0°
・土の単位体積重量　：γd = 19 kN/m³
・基礎地盤との摩擦係数　：μ = 0.6
・鉄筋コンクリートの単位体積重量
　：γc = 24.5 kN/m³
・土圧計算は、試行くさび法による。

③ 許容応力度

・コンクリート
　設計基準強度：σck = 35 N/mm²
　許容曲げ圧縮応力度：σca = 12 N/mm²
　許容せん断応力度：τca = 0.26 N/mm²（補正前）
・鉄筋（SD295A, SD345）
　許容引張応力度：σsa = 180 N/mm²
　ヤング係数比：n = 15

KGL-WS・FとKGL-WS・F Ⅰは同一形状です。

呼び名	形状寸法（mm） H 全高	H1	B 全幅	b 張出	t 底版厚	n	h 水抜高	姿高と必要根入れ（mm） q=5kN/m² Ha (Hb)	q=10kN/m² Ha (Hb)	製品質量 kg/枚 無地 (紋様)	必要地耐力 q=5kN/m² kN/m² (tf/m²)		q=10kN/m² kN/m² (tf/m²)	
KGL- 50WS・WF	500	200	420	20	100	11	400	340 (160)	240 (260)	418 (444)	8	(1)	11	(2)
KGL- 60WS・WF	501～600	300	420	20	100	11	400	390 (210)	290 (310)	468 (499)	11	(2)	17	(2)
KGL- 70WS・WF	601～700	400	470	20	100	13	400	460 (240)	360 (340)	544 (578)	13	(2)	20	(3)
KGL- 80WS・WF	701～800	500	520	20	100	15	600	530 (270)	430 (370)	618 (656)	15	(2)	22	(3)
KGL- 90WS・WF	801～900	600	620	20	100	19	600	610 (290)	510 (390)	718 (759)	15	(2)	21	(3)
KGL-100WS・WF	901～1,000	700	670	20	100	21	600	670 (330)	570 (430)	793 (839)	17	(2)	24	(3)
KGL-110WS・WF	1,001～1,100	450	690	60	150	20	750	740 (360)	630 (470)	1,069 (1,118)	22	(3)	30	(4)
KGL-120WS・WF	1,101～1,200	550	740	60	150	22	750	800 (400)	700 (500)	1,158 (1,209)	25	(3)	32	(4)
KGL-130WS・WF	1,201～1,300	650	840	60	150	26	750	880 (420)	780 (520)	1,282 (1,338)	23	(3)	31	(4)
KGL-140WS・WF	1,301～1,400	750	940	60	150	29	750	960 (440)	860 (540)	1,408 (1,466)	23	(3)	30	(4)
KGL-150WS・WF	1,401～1,500	850	990	60	150	31	750	1,030 (470)	920 (580)	1,495 (1,558)	25	(3)	32	(4)
KGL-160WS・WF	1,501～1,600	950	1,090	60	150	35	750	1,110 (490)	1,000 (600)	1,619 (1,687)	25	(3)	32	(4)
KGL-170WS・WF	1,601～1,700	520	1,060	110	180	32	950	1,170 (530)	1,050 (650)	1,993 (2,064)	31	(4)	40	(5)

施工写真

紋様対応

敷き段差施工

形状寸法および製品質量

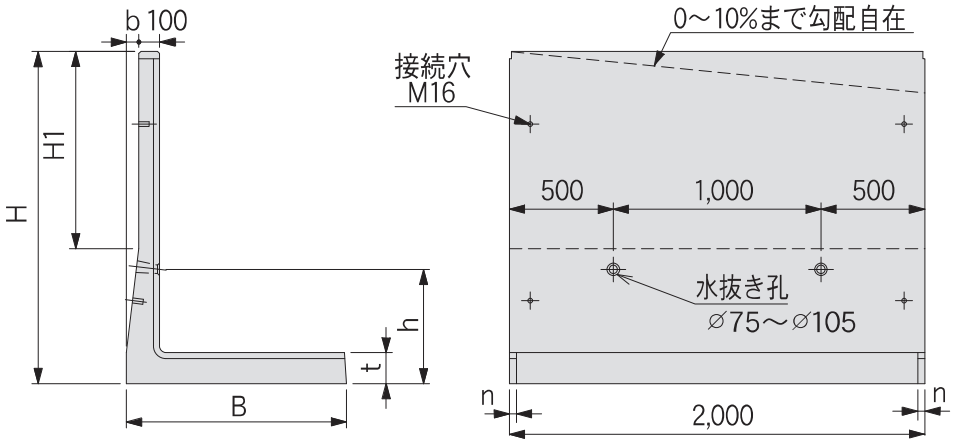

呼び名	形状寸法（mm）							姿高と必要根入れ（mm）		製品質量	必要地耐力			
	H 全高	H1	B 全幅	b 張出	t 底版厚	n	h 水抜高	q=5kN/m² Ha (Hb)	q=10kN/m² Ha (Hb)	kg/枚 無地 (紋様)	q=5kN/m² kN/m² (tf/m²)		q=10kN/m² kN/m² (tf/m²)	
KGL-180WS・WF	1,701～1,800	620	1,110	110	180	34	950	1,230 (570)	1,120 (680)	2,087 (2,163)	34	(4)	42	(5)
KGL-190WS・WF	1,801～1,900	720	1,210	110	180	38	950	1,310 (590)	1,200 (700)	2,228 (2,306)	33	(4)	41	(5)
KGL-200WS・WF	1,901～2,000	820	1,310	110	180	42	950	1,380 (620)	1,270 (730)	2,367 (2,450)	33	(4)	41	(5)
KGL-210WS・WF	2,001～2,100	920	1,410	110	180	45	950	1,460 (640)	1,350 (750)	2,508 (2,594)	33	(4)	40	(5)
KGL-220WS・WF	2,101～2,200	1,020	1,460	110	180	47	950	4,530 (670)	1,420 (780)	2,602 (2,692)	35	(4)	42	(5)
KGL-230WS・WF	2,201～2,300	490	1,335	110	210	43	1,050	1,560 (740)	1,440 (860)	2,746 (2,849)	45	(5)	55	(6)
KGL-240WS・WF	2,301～2,400	590	1,410	110	210	46	1,050	1,630 (770)	1,520 (880)	2,850 (2,955)	47	(5)	56	(6)
KGL-250WS・WF	2,401～2,500	690	1,510	110	210	50	1,050	1,710 (790)	1,590 (910)	2,965 (3,075)	46	(5)	55	(6)
KGL-260WS・WF	2,501～2,600	790	1,610	110	210	53	1,050	1,790 (810)	1,670 (930)	3,077 (3,194)	46	(5)	54	(6)
KGL-270WS・WF	2,601～2,700	890	1,685	110	210	56	1,150	1,860 (840)	1,740 (960)	3,171 (3,291)	47	(5)	55	(6)
KGL-280WS・WF	2,701～2,800	990	1,760	110	210	59	1,150	1,930 (870)	1,820 (980)	3,264 (3,387)	48	(5)	56	(6)
KGL-290WS・WF	2,801～2,900	1,090	1,860	110	210	63	1,150	2,010 (890)	1,890 (1,010)	3,367 (3,497)	47	(5)	55	(6)
KGL-300WS・WF	2,901～3,000	1,190	1,960	110	210	66	1,150	2,080 (920)	1,970 (1,030)	3,467 (3,600)	48	(5)	55	(6)

※WSは、天端勾配製品。WFは、H寸法が10cmきざみの天端フラット製品です。
※半端製品長・底版カット・天端勾配が10%を超える場合は、特殊製品となります。
※H1寸法は、WFでの寸法です。

大型逆L型擁壁

製品名称：MCL-WF•WF Ⅰ（天端フラットタイプ）
MCL-WS•WS Ⅰ（天端勾配タイプ）

■ 逆L型形状ですので、用地幅並びに掘削量が最小限で済みます。
■ 天端勾配ですので、法面形状や道路勾配に合わせた製品が供給できます。
■ H=310～500cmまで10cmピッチで、土留・歩道用(q=5kN/m²)と車道用(q=10kN/m²)があります。
■ 紋様製品もございます。（紋様バリエーションについてはP.10をご参照ください。）

設計条件

① 載荷重

q= 5kN/m²　MCL-WF・WS
q=10kN/m²　MCL-WFⅠ・WSⅠ

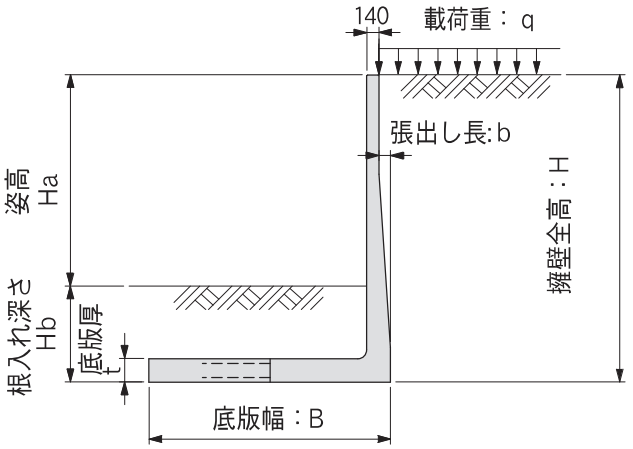

※擁壁背後の地表面は水平とし、前面土の受働土圧を考慮して設計しております。

② 土質条件、その他

・土の内部摩擦角　：ϕ = 30°
・土と土との摩擦角　：δ = β = 0°
・土の単位体積重量　：γd = 19 kN/m³
・鉄筋コンクリートの単位体積重量
　：γc = 24.5 kN/m³
・土圧計算は、試行くさび法による。

③ 許容応力度

・プレキャストコンクリート
　設計基準強度：σck = 35 N/mm²
　許容曲げ圧縮応力度：σca = 12 N/mm²
　許容せん断応力度：τca = 0.26 N/mm²(補正前)
・現場打ち底版プレキャストコンクリート
　設計基準強度：σck = 24 N/mm²
　許容曲げ圧縮応力度：σca = 8 N/mm²
　許容せん断応力度：τca = 0.23 N/mm²(補正前)
・鉄筋（SD295A, SD345）
　許容引張応力度：σsa = 180 N/mm²
　ヤング係数比：n = 15

MCL-WS・FとMCL-WS・FⅠは同一形状です。

呼び名	形状寸法（mm） H 全高	H1	B 全幅	b 張出	t 底版厚	h1 水抜高	h2 水抜高	L 製品長	姿高と必要根入れ（mm） q=5kN/m² Ha (Hb)	q=10kN/m² Ha (Hb)	必要地耐力 q=5kN/m² kN/m² (tf/m²)	q=10kN/m² kN/m² (tf/m²)	製品質量 kg/枚
MCL-310WS・WF	3,001～3,100	730	2,300	130	270	1,250	920	2,000	2,270 (830)	2,160 (940)	36 (4)	42 (5)	4,566
MCL-320WS・WF	3,101～3,200	830	2,400						2,350 (850)	2,230 (970)	37 (4)	43 (5)	4,636
MCL-330WS・WF	3,201～3,300	930	2,500						2,430 (870)	2,310 (990)	37 (4)	43 (5)	4,706
MCL-340WS・WF	3,301～3,400	1,030	2,600						2,500 (900)	2,390 (1,010)	38 (4)	44 (5)	4,777
MCL-350WS・WF	3,401～3,500	1,130	2,750						2,590 (910)	2,470 (1,030)	37 (4)	43 (5)	4,847
MCL-360WS・WF	3,501～3,600	1,230	2,900						2,670 (930)	2,560 (1,040)	37 (4)	42 (5)	4,916
MCL-370WS・WF	3,601～3,700	1,330	3,050						2,760 (940)	2,650 (1,050)	36 (4)	41 (5)	4,986
MCL-380WS・WF	3,701～3,800	1,430	3,200						2,850 (950)	2,740 (1,060)	36 (4)	41 (5)	5,056
MCL-390WS・WF	3,801～3,900	1,530	3,350						2,930 (970)	2,820 (1,080)	35 (4)	40 (5)	5,127
MCL-400WS・WF	3,901～4,000	1,630	3,500						3,020 (980)	2,910 (1,090)	35 (4)	40 (5)	5,196

施工写真

施工状況（底版部現場打ち）

形状寸法および製品質量

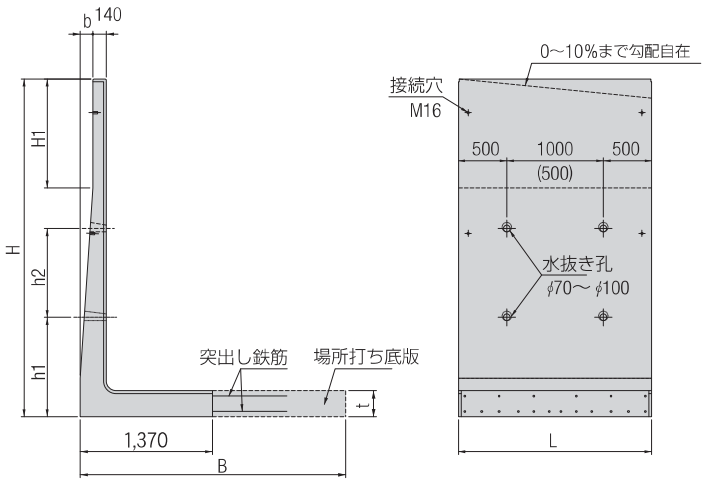

呼び名	形状寸法（mm）								姿高と必要根入れ（mm）		必要地耐力		製品質量 kg/枚
	H 全高	H1	B 全幅	b 張出	t 底版厚	h1 水抜高	h2 水抜高	L 製品長	q=5kN/m² Ha (Hb)	q=10kN/m² Ha (Hb)	q=5kN/m² kN/m² (tf/m²)	q=10kN/m² kN/m² (tf/m²)	
MCL-410WS・WF	4,001～4,100	600	3,100	230	370	1,550	2,000	1,500	3,030 (1,070)	2,920 (1,180)	46 (5)	52 (6)	5,209
MCL-420WS・WF	4,101～4,200	700	3,200						3,120 (1,080)	3,000 (1,200)	46 (5)	52 (6)	5,262
MCL-430WS・WF	4,201～4,300	800	3,300						3,190 (1,110)	3,070 (1,230)	47 (5)	53 (6)	5,314
MCL-440WS・WF	4,301～4,400	900	3,400						3,270 (1,130)	3,150 (1,250)	47 (5)	54 (6)	5,367
MCL-450WS・WF	4,401～4,500	1,000	3,500						3,340 (1,160)	3,230 (1,270)	48 (5)	54 (6)	5,419
MCL-460WS・WF	4,501～4,600	1,100	3,600						3,420 (1,180)	3,300 (1,300)	49 (5)	55 (6)	5,417
MCL-470WS・WF	4,601～4,700	1,200	3,700						3,490 (1,210)	3,380 (1,320)	50 (6)	55 (6)	5,524
MCL-480WS・WF	4,701～4,800	1,300	3,800						3,570 (1,230)	3,450 (1,350)	50 (6)	56 (6)	5,577
MCL-490WS・WF	4,801～4,900	1,400	3,900						3,640 (1,260)	3,530 (1,370)	51 (6)	57 (6)	5,629
MCL-500WS・WF	4,901～5,000	1,500	4,000						3,720 (1,280)	3,610 (1,390)	52 (6)	57 (6)	5,682

※WSは、天端勾配製品。WFは、H寸法が10cmきざみの天端フラット製品です。
※半端製品長・底版カット・天端勾配が10%を超える場合は、特殊製品となります。
※H1寸法は、WFでの寸法です。

大型逆L型擁壁紋様タイプ

製品名称：MCL-WF・WF Ⅰ紋様(天端フラットタイプ)
MCL-WS・WS Ⅰ紋様(天端勾配タイプ)

■ 紋様バリエーションについてはP.10をご参照ください。

設計条件

① 載荷重　　q= 5kN/m²　MCL-WF・WS紋様
　　q=10kN/m²　MCL-WFI・WSI 紋様

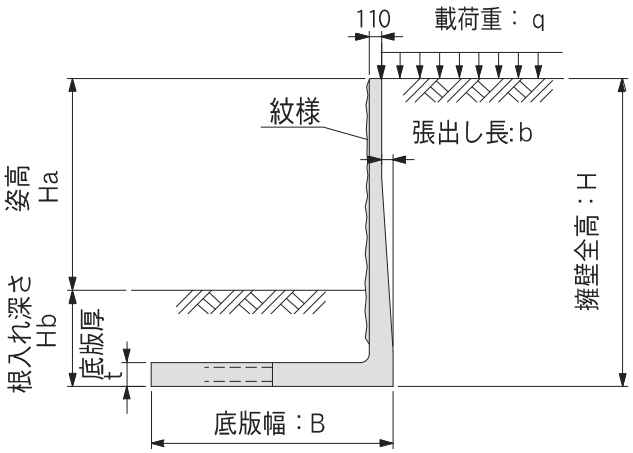

※擁壁背後の地表面は水平とし、前面土の受働土圧を考慮して設計しております。

② 土質条件、その他

・土の内部摩擦角　：ϕ = 30°
・土と土との摩擦角　：δ = β = 0°
・土の単位体積重量　：γd = 19 kN/m³
・鉄筋コンクリートの単位体積重量
　：γc = 24.5 kN/m³
・土圧計算は、試行くさび法による。

③ 許容応力度

・プレキャストコンクリート
　設計基準強度：σck = 35 N/mm²
　許容曲げ圧縮応力度：σca = 12 N/mm²
　許容せん断応力度：τca = 0.26 N/mm²(補正前)
・現場打ち底版プレキャストコンクリート
　設計基準強度：σck = 24 N/mm²
　許容曲げ圧縮応力度：σca = 8 N/mm²
　許容せん断応力度：τca = 0.23 N/mm²(補正前)
・鉄筋（SD295A, SD345）
　許容引張応力度：σsa = 180 N/mm²
　ヤングの係数比：n = 15

MCL-WS・F紋様とMCL-WS・F Ⅰ紋様は同一形状です。

呼び名	形状寸法（mm）								姿高と必要根入れ（mm）		必要地耐力		製品質量 kg/枚
	H 全高	H1	B 全幅	b 張出	t 底版厚	h1 水抜高	h2 水抜高	L 製品長	q=5kN/m² Ha (Hb)	q=10kN/m² Ha (Hb)	q=5kN/m² kN/m² (tf/m²)	q=10kN/m² kN/m² (tf/m²)	
MCL-310WS・WF紋様	3,001～3,100	730	2,300	130	270	1,250	920	2,000	2,250 (850)	2,140 (960)	38 (4)	44 (5)	4,260
MCL-320WS・WF紋様	3,101～3,200	830	2,400						2,330 (870)	2,210 (990)	38 (4)	44 (5)	4,318
MCL-330WS・WF紋様	3,201～3,300	930	2,500						2,400 (900)	2,290 (1,010)	39 (4)	45 (5)	4,377
MCL-340WS・WF紋様	3,301～3,400	1,030	2,600						2,480 (920)	2,370 (1,030)	39 (4)	45 (5)	4,436
MCL-350WS・WF紋様	3,401～3,500	1,130	2,750						2,570 (930)	2,450 (1,050)	38 (4)	44 (5)	4,495
MCL-360WS・WF紋様	3,501～3,600	1,230	2,900						2,650 (950)	2,540 (1,060)	38 (4)	43 (5)	4,552
MCL-370WS・WF紋様	3,601～3,700	1,330	3,050						2,740 (960)	2,630 (1,070)	38 (4)	43 (5)	4,611
MCL-380WS・WF紋様	3,701～3,800	1,430	3,200						2,820 (980)	2,720 (1,080)	37 (4)	42 (5)	4,670
MCL-390WS・WF紋様	3,801～3,900	1,530	3,350						2,910 (990)	2,800 (1,100)	37 (4)	42 (5)	4,729
MCL-400WS・WF紋様	3,901～4,000	1,630	3,500						2,990 (1,010)	2,890 (1,110)	37 (4)	41 (5)	4,787

施工写真

形状寸法および製品質量

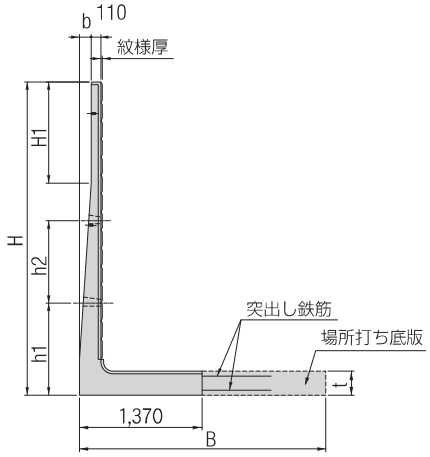

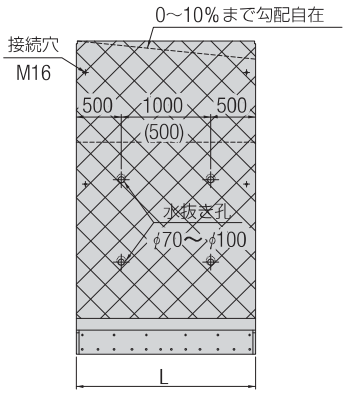

呼び名	形状寸法（mm） H 全高	H1	B 全幅	b 張出	t 底版厚	h1 水抜高	h2 水抜高	L 製品長	袋高と必要根入れ（mm） q=5kN/m² Ha (Hb)	q=10kN/m² Ha (Hb)	必要地耐力 q=5kN/m² kN/m² (tf/m²)	q=10kN/m² kN/m² (tf/m²)	製品質量 kg/枚
MCL-410WS・WF紋様	4,001～4,100	600	3,100	230	370	1,550	2,000	1,500	3,020 (1,080)	2,900 (1,200)	47 (5)	54 (6)	4,850
MCL-420WS・WF紋様	4,101～4,200	700	3,200						3,090 (1,110)	2,980 (1,220)	48 (5)	54 (6)	4,895
MCL-430WS・WF紋様	4,201～4,300	800	3,300						3,170 (1,130)	3,050 (1,250)	48 (5)	54 (6)	4,938
MCL-440WS・WF紋様	4,301～4,400	900	3,400						3,250 (1,150)	3,130 (1,270)	49 (5)	55 (6)	4,982
MCL-450WS・WF紋様	4,401～4,500	1,000	3,500						3,320 (1,180)	3,210 (1,290)	50 (6)	55 (6)	5,027
MCL-460WS・WF紋様	4,501～4,600	1,100	3,600						3,400 (1,200)	3,280 (1,320)	50 (6)	56 (6)	5,070
MCL-470WS・WF紋様	4,601～4,700	1,200	3,700						3,470 (1,230)	3,360 (1,340)	51 (6)	57 (6)	5,115
MCL-480WS・WF紋様	4,701～4,800	1,300	3,800						3,550 (1,250)	3,430 (1,370)	52 (6)	58 (6)	5,159
MCL-490WS・WF紋様	4,801～4,900	1,400	3,900						3,620 (1,280)	3,510 (1,390)	53 (6)	58 (6)	5,203
MCL-500WS・WF紋様	4,901～5,000	1,500	4,000						3,700 (1,300)	3,580 (1,420)	53 (6)	59 (7)	5,247

※WSは、天端勾配製品。WFは、H寸法が10cmきざみの天端フラット製品です。
※半端製品長・底版カット・天端勾配が10%を超える場合は、特殊製品となります。
※H1寸法は、WFでの寸法です。

使用材料表｜逆L型擁壁 （10m当たり）

■ KGL-WF(S), I：無地・紋様製品

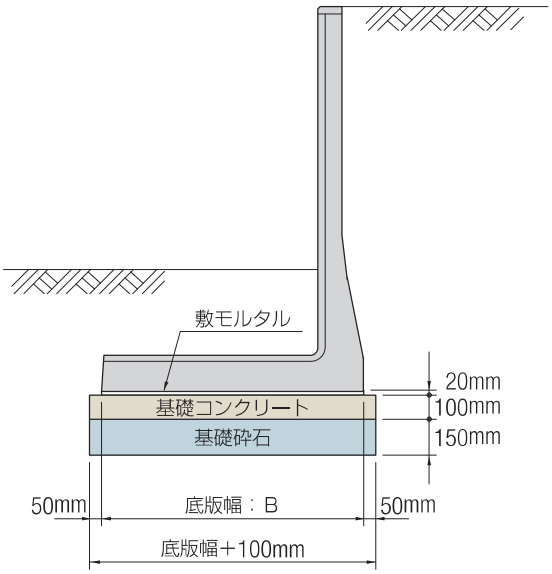

※基礎コンクリートの厚さは(財)国土開発技術研究センター 「鉄筋コンクリート製プレキャストL型擁壁技術指針」に準拠しています。

呼　び　名	10m当り材料表				
	使用枚数（枚）	基礎コンクリート（m^3）	基礎コン型枠（m^2）	基礎砕石（m^2）	敷モルタル（m^3）
KGL - 50サイズ	5.000	0.520	2.000	5.200	0.084
KGL - 60サイズ		0.520		5.200	0.084
KGL - 70サイズ		0.570		5.700	0.094
KGL - 80サイズ		0.620		6.200	0.104
KGL - 90サイズ		0.720		7.200	0.124
KGL -100サイズ		0.770		7.700	0.134
KGL -110サイズ		0.790		7.900	0.138
KGL -120サイズ		0.840		8.400	0.148
KGL -130サイズ		0.940		9.400	0.168
KGL -140サイズ		1.040		10.400	0.188
KGL -150サイズ		1.090		10.900	0.198
KGL -160サイズ		1.190		11.900	0.218
KGL -170サイズ		1.160		11.600	0.212
KGL -180サイズ		1.210		12.100	0.222
KGL -190サイズ		1.310		13.100	0.242
KGL -200サイズ		1.410		14.100	0.262
KGL -210サイズ		1.510		15.100	0.282
KGL -220サイズ		1.560		15.600	0.292
KGL -230サイズ		1.435		14.350	0.267
KGL -240サイズ		1.510		15.100	0.282
KGL -250サイズ		1.610		16.100	0.302
KGL -260サイズ		1.710		17.100	0.322
KGL -270サイズ		1.785		17.850	0.337
KGL -280サイズ		1.860		18.600	0.352
KGL -290サイズ		1.960		19.600	0.372
KGL -300サイズ		2.060		20.600	0.392

※上記数値は、比較的良好な普通地盤の場合を示します。
※堅固な地盤または軟弱地盤の場合は、それに適した基礎工を採用してください。

使用材料表｜大型逆L型擁壁 （10m当たり）

■ MCL-WF(S), I：無地・紋様製品

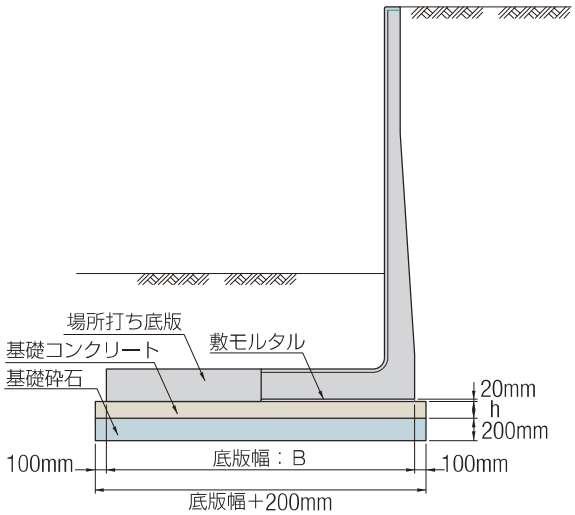

基礎コンクリートの厚さ

プレキャスト擁壁の重さ	基礎コンクリート厚さ（h）
50kN以下	100mm
50kN超～100kN	150mm

※基礎コンクリートの厚さは(財)国土開発技術研究センター 「鉄筋コンクリート製プレキャストL型擁壁技術指針」に準拠しています。

<table>
<tr><th rowspan="3">呼　び　名</th><th colspan="8">10m当り材料表</th></tr>
<tr><th rowspan="2">使用枚数
（枚）</th><th colspan="2">基礎コンクリート（m³）</th><th colspan="2">基礎コン型枠（m²）</th><th colspan="2">基礎砕石（m²）</th><th colspan="2">敷モルタル（m³）</th></tr>
<tr><th>無　地</th><th>紋　様</th><th>無　地</th><th>紋　様</th><th>無地</th><th>紋様</th><th>無地</th><th>紋様</th></tr>
<tr><td>MCL-310サイズ</td><td rowspan="9">5.00</td><td>2.500</td><td>2.500</td><td rowspan="8">2.000</td><td rowspan="10">2.000</td><td colspan="2">25.000</td><td colspan="2" rowspan="16">0.274</td></tr>
<tr><td>MCL-320サイズ</td><td>2.600</td><td>2.600</td><td colspan="2">26.000</td></tr>
<tr><td>MCL-330サイズ</td><td>2.700</td><td>2.700</td><td colspan="2">27.000</td></tr>
<tr><td>MCL-340サイズ</td><td>2.800</td><td>2.800</td><td colspan="2">28.000</td></tr>
<tr><td>MCL-350サイズ</td><td>2.950</td><td>2.950</td><td colspan="2">29.500</td></tr>
<tr><td>MCL-360サイズ</td><td>3.100</td><td>3.100</td><td colspan="2">31.000</td></tr>
<tr><td>MCL-370サイズ</td><td>3.250</td><td>3.250</td><td colspan="2">32.500</td></tr>
<tr><td>MCL-380サイズ</td><td>3.400</td><td>3.400</td><td colspan="2">34.000</td></tr>
<tr><td>MCL-390サイズ</td><td>5.325</td><td>3.350</td><td rowspan="8">3.000</td><td colspan="2">35.500</td></tr>
<tr><td>MCL-400サイズ</td><td>5.550</td><td>3.700</td><td colspan="2">37.000</td></tr>
<tr><td>MCL-410サイズ</td><td rowspan="8">6.67</td><td>4.950</td><td>3.300</td><td colspan="2">33.000</td></tr>
<tr><td>MCL-420サイズ</td><td>5.100</td><td>3.400</td><td colspan="2">34.000</td></tr>
<tr><td>MCL-430サイズ</td><td>5.250</td><td>3.500</td><td colspan="2">35.000</td></tr>
<tr><td>MCL-440サイズ</td><td>5.400</td><td>3.600</td><td colspan="2">36.000</td></tr>
<tr><td>MCL-450サイズ</td><td>5.550</td><td>3.700</td><td colspan="2">37.000</td></tr>
<tr><td>MCL-460サイズ</td><td>5.700</td><td>3.800</td><td colspan="2">38.000</td></tr>
<tr><td>MCL-470サイズ</td><td>5.850</td><td>5.850</td><td rowspan="4">3.000</td><td colspan="2">39.000</td></tr>
<tr><td>MCL-480サイズ</td><td>6.000</td><td>6.000</td><td colspan="2">40.000</td></tr>
<tr><td>MCL-490サイズ</td><td>6.150</td><td>6.150</td><td colspan="2">41.000</td></tr>
<tr><td>MCL-500サイズ</td><td>6.300</td><td>6.300</td><td colspan="2">42.000</td></tr>
</table>

※上記数値は、比較的良好な普通地盤の場合を示します。
※堅固な地盤または軟弱地盤の場合は、それに適した基礎工を採用してください。
※場所打ち底版の詳細(底版配筋･材料等)については、別途構造図を用意してありますのでご相談ください。

逆L型擁壁 曲線部施工について

■ 擁壁底版が先端に向かい内側に絞り込まれているため底版同士があたることなく曲線部の施工が可能です。
■ 最小曲線半径以下の場合は別途ご相談ください。

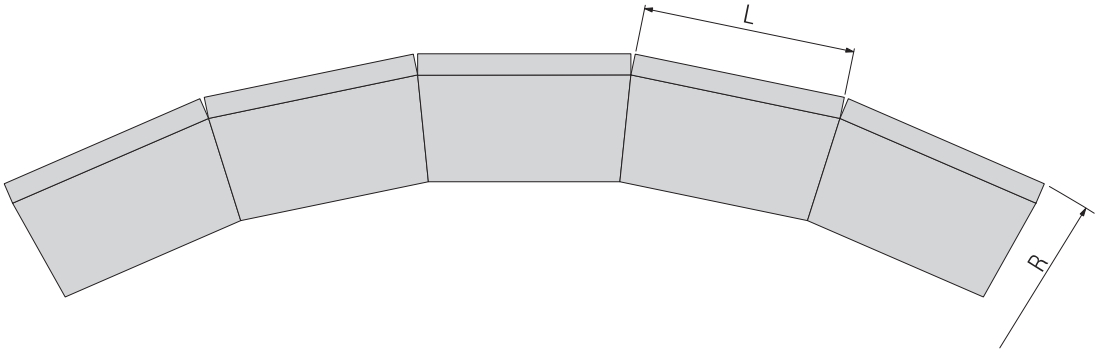

■ KGL-WF(S)　無地・紋様製品　対応可能曲線半径表

製品サイズ	製品長：L（m）	最小対応曲線半径：R（m）
50WS(F) ～ 110WS(F)	1.0	28.0
	2.0	
120WS(F) ～ 300WS(F)	1.0	27.0
	2.0	

■ MCL-WF(S)　無地・紋様製品　対応可能曲線半径表

製品サイズ	製品長：L（m）	最小対応曲線半径：R（m）
310WS(F) ～ 400WS(F)	2.0	37.0
400WS(F) ～ 500WS(F)	1.5	26.0

逆L型擁壁 施工歩掛（10m当たり）

擁壁の高さ(m)	使用枚数	労務（人）			使用機械(賃料・日)		諸雑費率
		世話役	ブロック工	普通作業員	バックホウ	ラフテレーンクレーン	
0.5以上～1.0以下	施工パッケージによる						
1.0超え～2.0以下							
2.0超え～3.5以下							
3.5超え～4.0以下							
4.1超え～5.0以下							

※本表は、製品据付歩掛りであり、場所打ち底版部の施工歩掛りは含んでいません。

擁壁紋様バリエーション

SY-01 鉄平石紋様

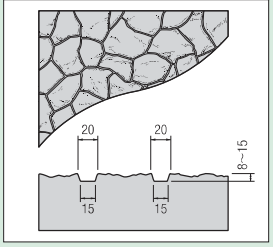

SY-08 インド砂岩紋様

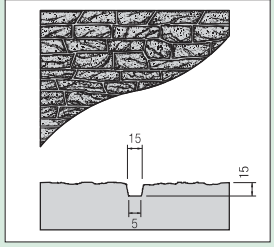

SY-10 石積み紋様A

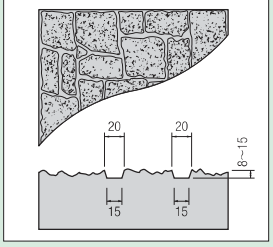

(注) サイズによって対応できない場合もございますので、
紋様製品につきましては担当営業までご確認をお願いいたします。

施工写真

SY-01
鉄平石紋様

SY-10
石積み紋様A

製造メーカーについて

「逆L型擁壁 (KGL,MCL)」は、カイエー共和コンクリート株式会社(本社:群馬県前橋市)が製造する商品です。

TAKAMISAWA

株式会社 高見澤

コンクリート事業部

http://www.precast-takamisawa.com/
E-mail info@precast-takamisawa.com

コンクリート事業部

本部・開発研究所	〒381-0211 長野県上高井郡小布施町雁田1262-13	TEL.026-247-5711 FAX 026-247-5066
北信営業所	〒381-0211 長野県上高井郡小布施町雁田1262-1	TEL.026-247-3151 FAX 026-247-3121
東信営業所	〒386-0004 長野県上田市殿城上左口3726-1	TEL.0268-26-1722 FAX 0268-26-1070
中信営業所	〒390-0852 長野県松本市島立2403-2	TEL.0263-40-5211 FAX 0263-40-5226
南信営業所	〒399-4301 長野県上伊那郡宮田村大久保5450-22	TEL.0265-85-3061 FAX 0265-85-4586
茅野営業所	〒391-0002 長野県茅野市塚原2-16-14	TEL.0266-72-5655 FAX 0266-72-6005
関東営業所	〒362-0072 埼玉県上尾市中妻4-2-2 ウエルズ上尾	TEL.048-783-3346 FAX 048-783-3347
山梨営業所	〒400-0824 山梨県甲府市蓬沢町庄の木1021-1	
小布施工場	〒381-0211 長野県上高井郡小布施町雁田1262-1	TEL.026-247-3151 FAX 026-247-3121
伊那工場	〒399-4301 長野県上伊那郡宮田村大久保5450-22	TEL.0265-85-3061 FAX 0265-85-4586
豊田工場	〒389-2102 長野県中野市上今井1285	TEL.0269-26-0710 FAX 0269-26-0079

建設事業部

資材・運送部	〒381-0001 長野県長野市赤沼柳橋2276-2	TEL.026-296-9001 FAX 026-295-3532

上越支店

建材課	〒942-0023 新潟県上越市石橋新田六貫野783-2	TEL.025-531-1500 FAX 025-531-1508

本社	〒380-0813 長野県長野市緑町1605-14 長野ダイヤモンドビル7F	TEL.026-228-0111㈹ FAX 026-227-8046

2014.00.0000