NETIS

CV護（まもる）

護床・根固めブロック
ハーフプレキャストコンクリート

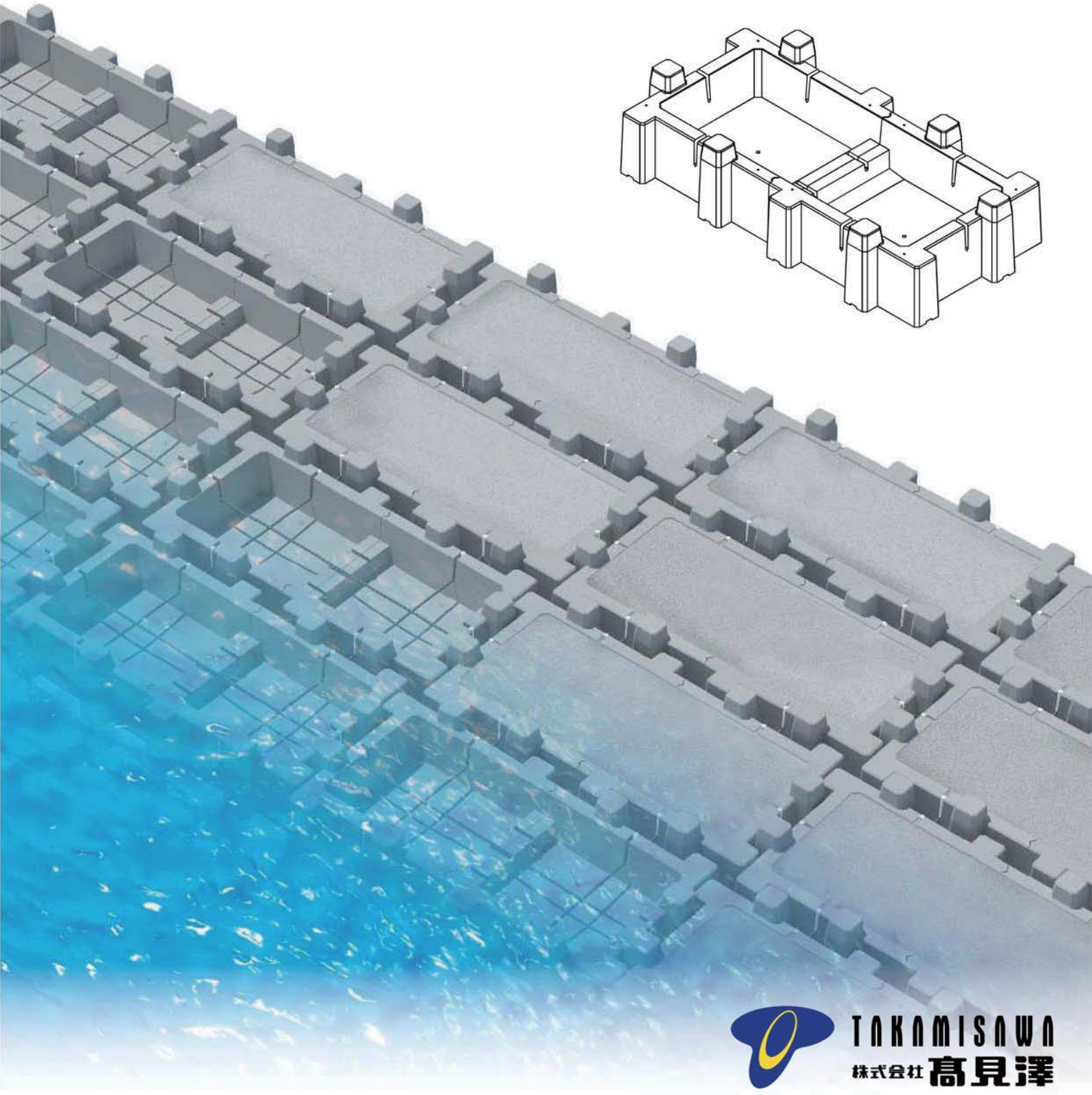

TAKAMISAWA
株式会社 高見澤

CV護（まもる） 護床・根固めブロック　ハーフプレキャストコンクリート

cv護はプレキャストコンクリート製品を残存型枠として現地に設置し、現地にて中詰めコンクリートを打設することにより護床・根固めブロックを形作るハーフプレキャスト工法の製品です。

特　長

1. ハーフプレキャストによる工期短縮

従来の現場打ち根固めブロックと比較して、プレキャストコンクリート製品を現存型枠として現地に設置し、コンクリートを打設することで施工期間を大幅に短縮することができます。

2. 隣接ブロックとの一体性

ブロックの噛み合わせと連結によって一体構造となり、流水に対し安定します。

3. 河川景観との調和

現場にて植石を行えるので、河川環境に調和することが可能です。

4. 2種類の施工方法

河床に設置した製品内にコンクリートを打設する標準施工と、河川内での打設が困難な場合のヤード製作施工の両方に対応可能です。

5. 減勢効果

ブロック表面の突起あるいは植石をすることによって流水の減勢効果があります。

製品形状

Aブロック（1t用）

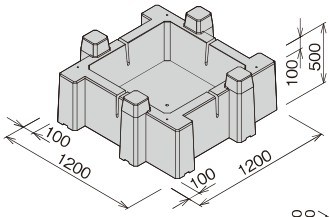

※1個1組で使用する

A1 ブロック（0.5t 用）

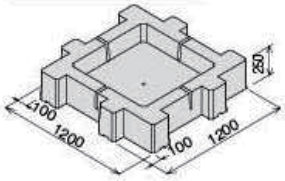

Cブロック（3t用）
Dブロック（4t用）

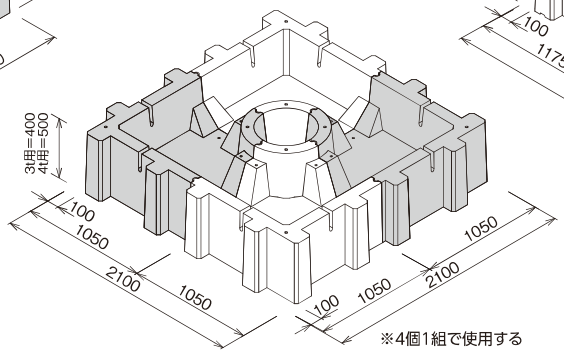

※4個1組で使用する

Bブロック（2t用）

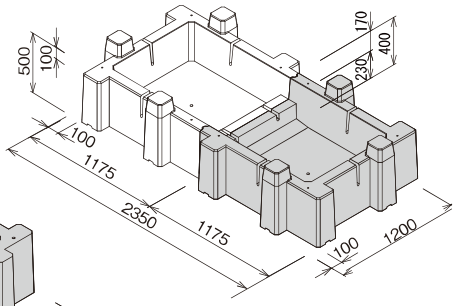

※2個1組で使用する

■数量表

規格	ブロック	ブロック参考質量（t／個）	ブロック参考質量（t／組）	使用個数（個）	中詰コンクリート量（㎥／組）	中詰コンクリート質量（t/ 個）	参考総質量（t/ 組）	使用数（組／㎡）
0.5 t	A1ブロック	0.411	0.411	1	0.089	0.205	0.616	0.76
1.0 t	A ブロック	0.585	0.585	1	0.181	0.416	1.001	0.76
1.0 t	A0ブロック	0.567	0.567	1	0.181	0.416	0.983	0.76
2.0 t	B ブロック	0.544	1.088	2	0.434	0.998	2.086	0.38
2.0 t	B0ブロック	0.529	1.058	2	0.434	0.998	2.056	0.38
3.0 t	C ブロック	0.483	1.932	4	0.580	1.334	3.266	0.24
4.0 t	D ブロック	0.546	2.184	4	0.830	1.909	4.093	0.24

※Ａ０ブロック・Ｂ０ブロックは、上部の突起（Ｈ＝１００）が無いブロックです。

NETIS登録番号：SK-150001-A

施工手順（標準施工）

Aブロック（1t用）

❶Aブロック据付

❷連結鉄筋設置

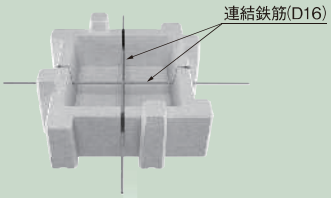

❸中詰めコンクリート打設

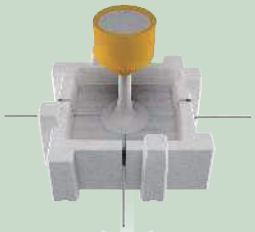

❹完　成

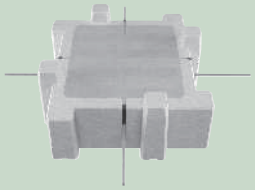

Bブロック（2t用）

❶Bブロック据付

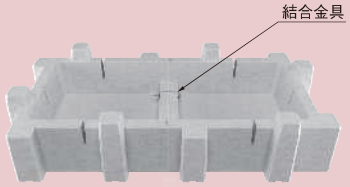

※Bブロック2個1組で使用する

❷連結鉄筋設置

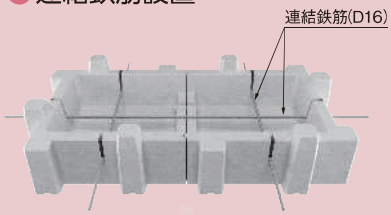

❸中詰めコンクリート打設

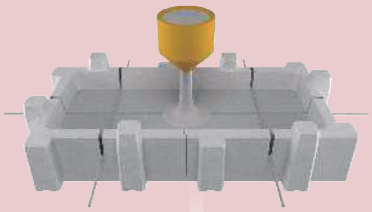

❹完　成

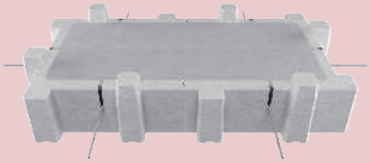

Cブロック（3t用）・Dブロック（4t用）

❶C・Dブロック据付

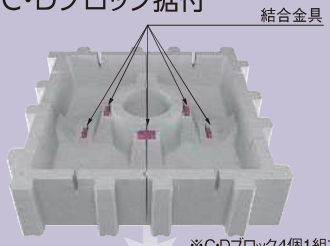

※C·Dブロック4個1組で使用する

❷連結鉄筋設置

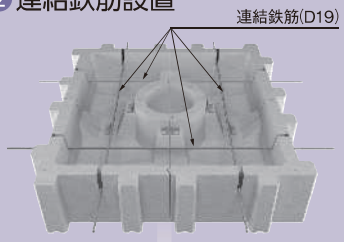

❸中詰めコンクリート打設

※中央部の穴には、コンクリートを打設しないでください

❹完　成

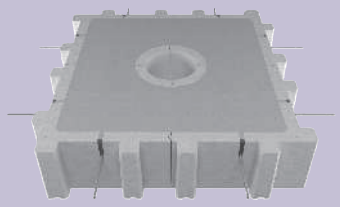

参考配置図

A1ブロック（0.5t用）・Aブロック（1t用）

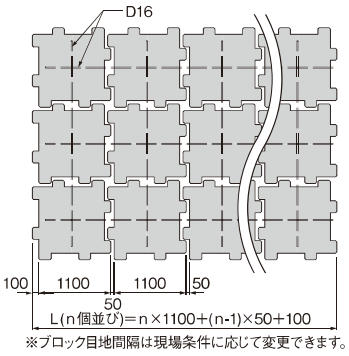

※ブロック目地間隔は現場条件に応じて変更できます。

Bブロック（2t用）

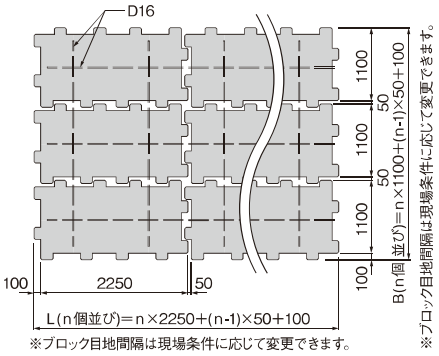

※ブロック目地間隔は現場条件に応じて変更できます。

※ブロック目地間隔は現場条件に応じて変更できます。

Cブロック（3t用）・Dブロック（4t用）

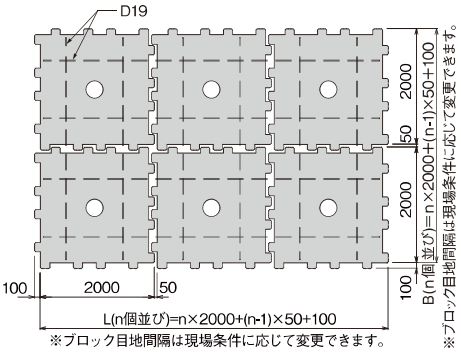

※ブロック目地間隔は現場条件に応じて変更できます。

※ブロック目地間隔は現場条件に応じて変更できます。

歩掛表

■ブロック据付参考歩掛表 ※1

(10組当り)

規　格	cv護(個)	世話役(人)	特殊作業員(人)	普通作業員(人)	ラフテレーンクレーン25t(日)	諸雑費 ※2
0.5t用・1t用	10	0.20	0.20	0.40	0.20	労務費×0.1%
2t用	20	0.40	0.40	0.80	0.40	
3t用・4t用	40	0.80	0.80	1.60	0.80	

■中詰めコンクリート投入打設・養生工参考歩掛表 ※1

(100m³当り)

生コンクリート(m³)	世話役(人)	特殊作業員(人)	普通作業員(人)	ラフテレーンクレーン25t(日)	諸雑費 ※3
101	1.60	2.90	4.80	2.30	労務費×3%

※1　歩掛は平成25年度版国土交通省土木工事積算基準「消波根固めブロック工」によるブロック実質量2.5t以下/個に準拠
※2　諸雑費は、ブロックの荷卸、据付の作業で必要なワイヤーロープ等の費用
※3　諸雑費は、コンクリート投入打設に必要な小器材、養生シート及び電力に関する経費等の費用

施工写真

1t標準施工

2t標準施工

4tブロック　コンクリート打込前

2t標準施工　植石施工

TAKAMISAWA
株式会社 高見澤　コンクリート事業部

本部・開発研究所 / 〒381-0211　長野県上高井郡小布施町雁田 1262-13
TEL.026-247-5711　FAX.026-247-5066

HP / https://www.precast-takamisawa.com/
E-mail / info@precast-takamisawa.com

北信営業所 / 〒381-0211　長野県上高井郡小布施町雁田 1262-1
TEL.026-247-3151　FAX.026-247-3121

南信営業所 / 〒399-4301　長野県上伊那郡宮田村大久保 5450
TEL.0265-85-3061　FAX.0265-85-4586

東信営業所 / 〒386-0004　長野県上田市殿城上左口 3726-1
TEL.0268-26-1722　FAX.0268-26-1070

茅野営業所 / 〒391-0002　長野県茅野市塚原 2-16-14
TEL.0266-72-5655　FAX.0266-72-6005

中信営業所 / 〒390-0852　長野県松本市島立 2403-2
TEL.0263-40-5211　FAX.0263-40-5226

関東営業所 / 〒362-0072　埼玉県上尾市中妻 4-2-2 ウエルズ上尾
TEL.048-783-3346　FAX.048-783-3347