C･C･BOX　電線共同溝特殊部

T-CON

電線類地中化製品

C･C･BOX（電線共同溝）とは

C･C･BOX（電線共同溝）とは、2以上の電線管理者の電線（電力線、通信線）を収容するために道路管理者が道路の地下に設ける施設であり、電線類地中化工事の主要な方式です。

電線類地中化のメリット

1. 街並みがスッキリと美しくなります

電線類の地中化により、空を覆っていた蜘蛛の巣状の架空線が無くなり、街並の空間がスッキリと美しくなります。

2. 人もクルマも安全で快適な道路になります

電線類の地中化と共に道路上からは電柱が無くなり、さらに地中化工事に併せて行われる道路整備工事により、車イスやベビーカーも快適に安全に通行できるバリアフリーな道路になります。

3. 災害に強い街をつくります

地震や台風といった自然災害時の「電柱の倒壊」や「電力線の垂れ下り」等のリスクが無くなり、緊急車両の通行を妨げません。

電線共同溝による地中化方式

計画路線の状況等を勘案の上で選択される地中化方式には、以下の種類があります。

- 浅層埋設方式
- 共用FA活用方式
- 1管1条方式およびフリーアクセス方式
- 1管1条方式

TAKAMISAWA
株式会社 髙見澤

特殊部I型

(B 1,200 × H 1,500 mm)

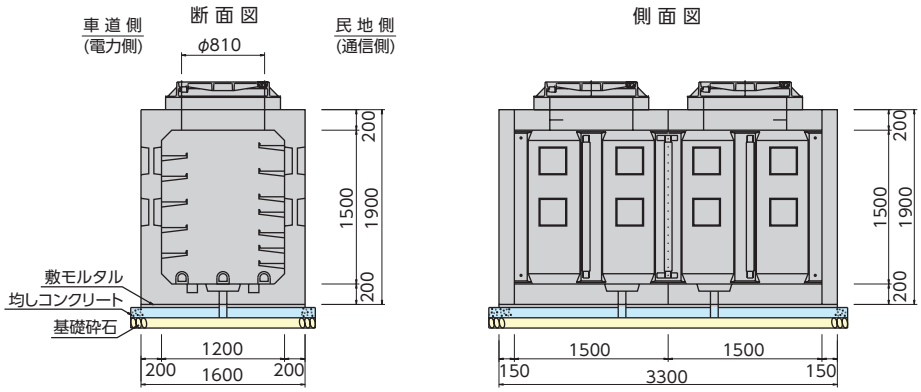

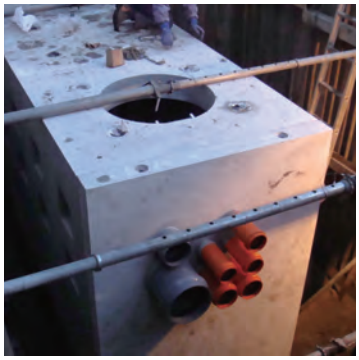

L方向の内空長さの組合せは、3.5mまたは4.5mも可能です

特殊部I型

(B 1,200 × H 1,900 mm)

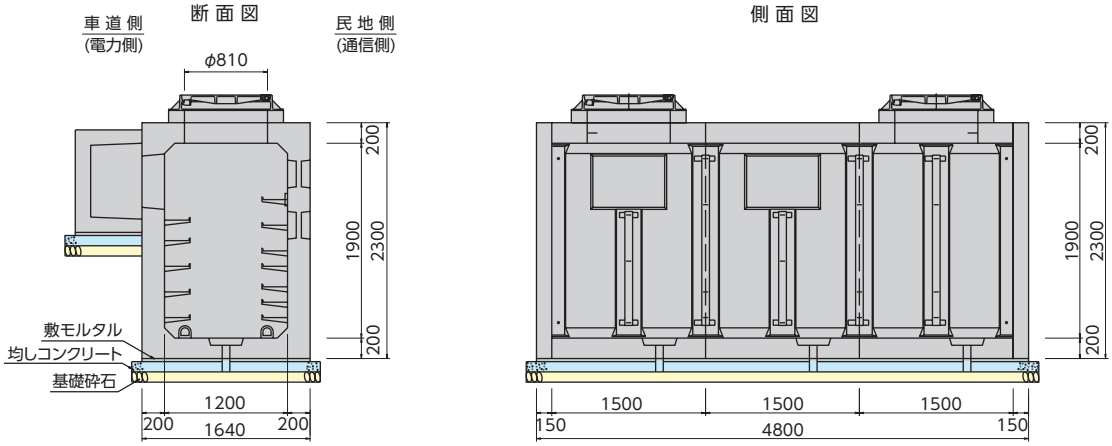

特殊部I型

(U型:B 1,200 × H 1,500 mm)

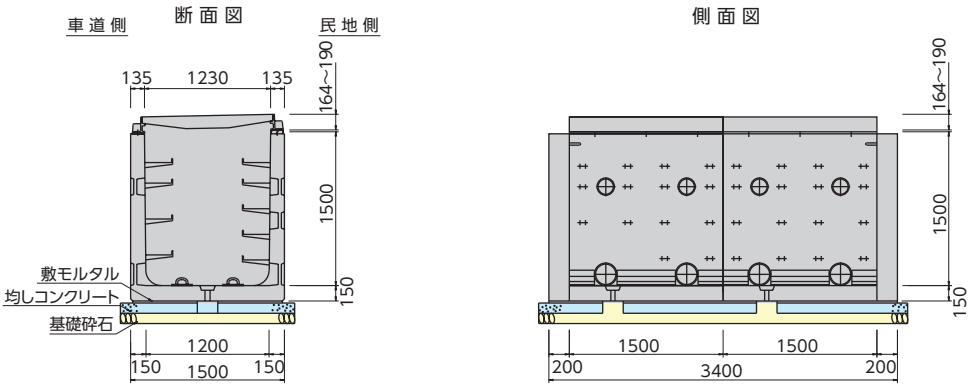

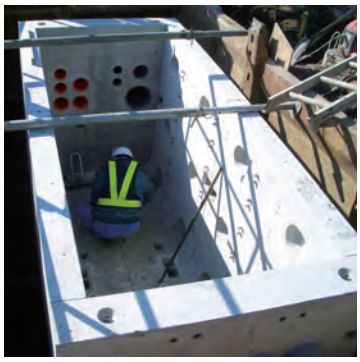

通信接続部

特殊部Ⅱ型（歩道用：B 500 × H 1,050 mm　車道用：B 500 × H 1,250 mm ）

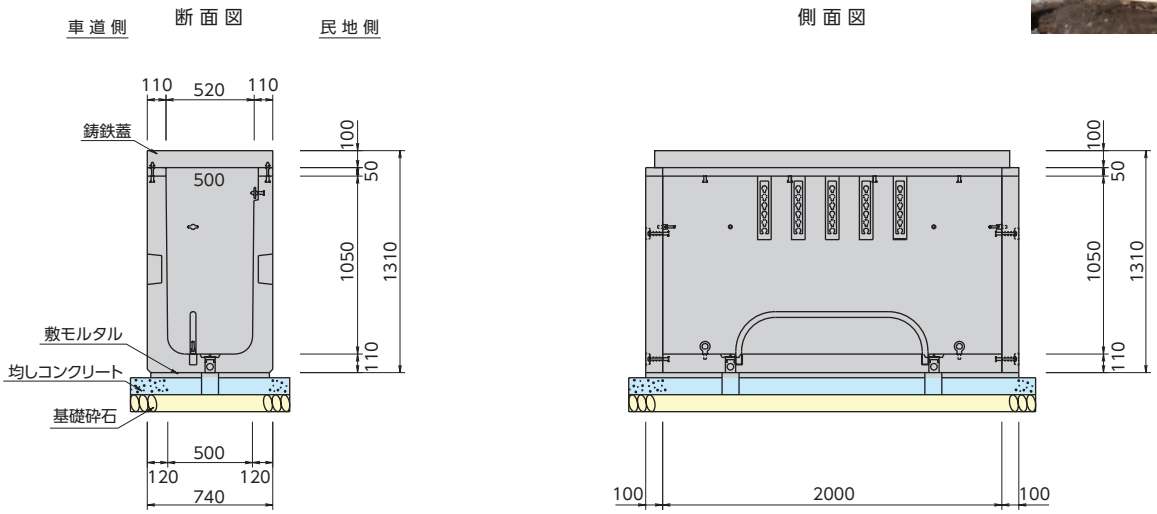

注.　図は歩道用です

通信起点用・横断用

特殊部Ⅱ型（B 950 × H 1,500 mm）

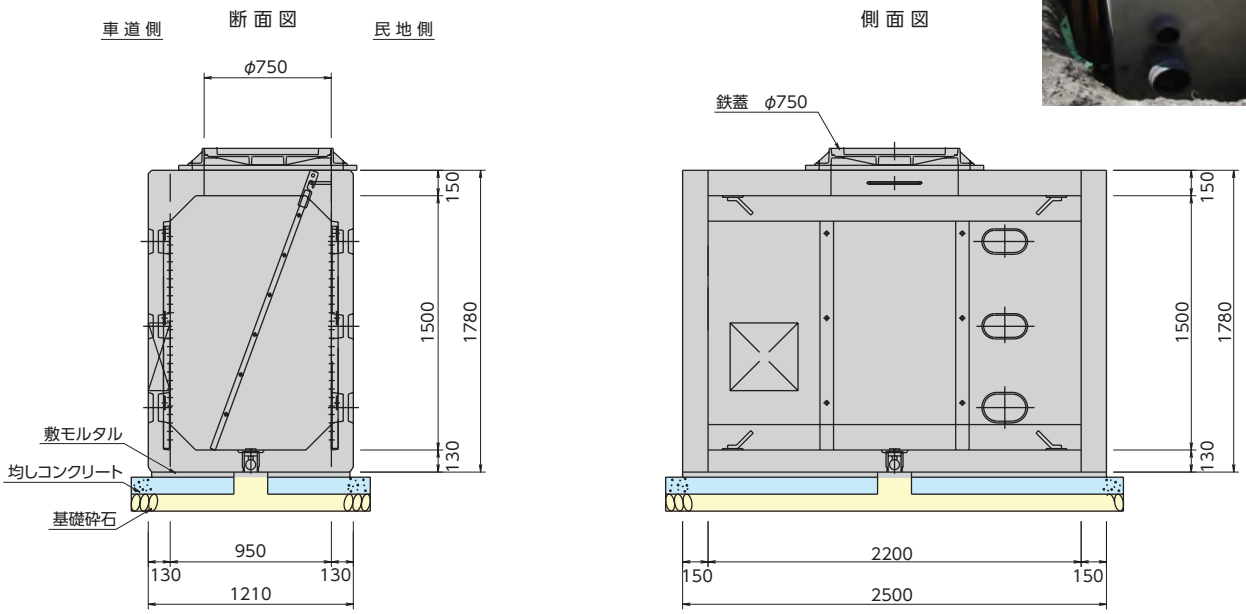

注.　図は通信横断用です

電力接続部・支道横断部

特殊部Ⅱ型（接続部：B 900 × H 1,200 mm、支道横断部： B 900 × H 1,500 mm ）

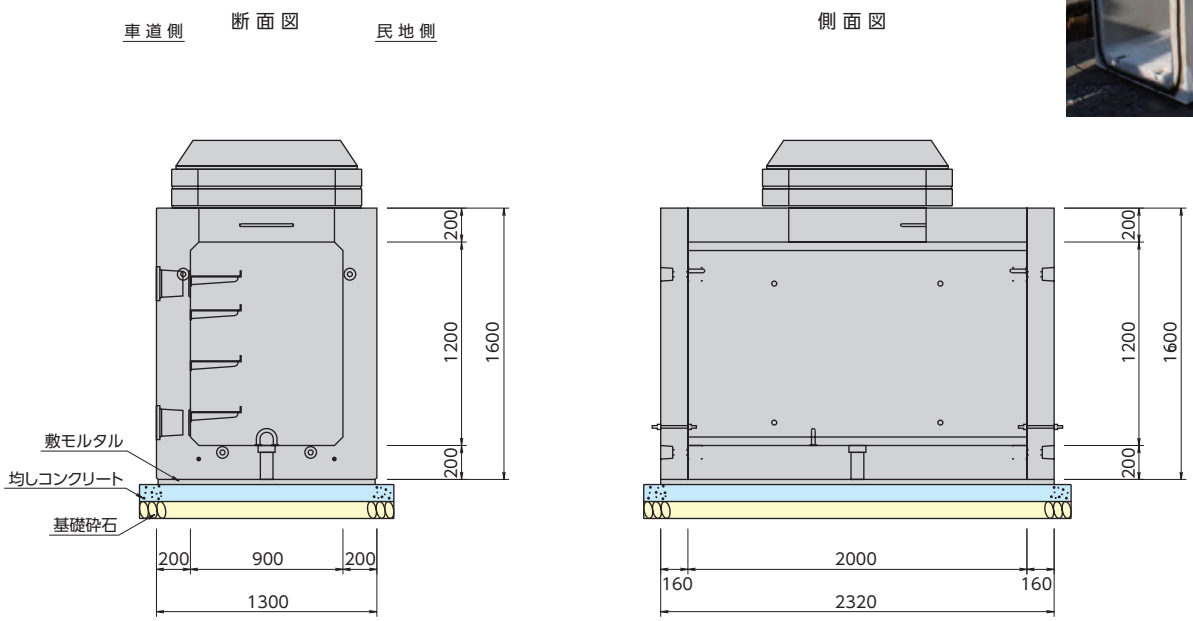

注.　図は電力接続部（車道用）です、電力接続部には歩道用と車道用があります。

電力用トラフ

(B 415 × H 135 mm)

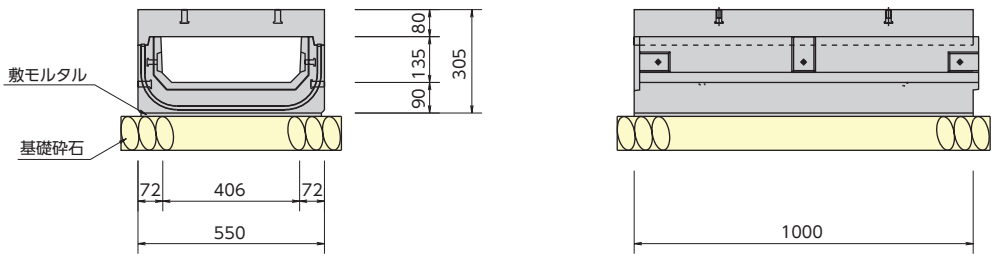

施工事例

長野市 若里

長野市 大門町

長野市 松代町

須坂市

中野市

上田市 三好町

施工事例

軽井沢町 新軽井沢

軽井沢町 追分

松本駅西口

茅野市

TAKAMISAWA 株式会社 高見澤 コンクリート事業部

本部・開発研究所 / 〒381-0211　長野県上高井郡小布施町雁田 1262-13
TEL.026-247-5711　FAX.026-247-5066

HP / https://www.precast-takamisawa.com/
E-mail / info@precast-takamisawa.com

北信営業所 / 〒381-0211　長野県上高井郡小布施町雁田 1262-1
TEL.026-247-3151　FAX.026-247-3121

南信営業所 / 〒399-4301　長野県上伊那郡宮田村大久保 5450
TEL.0265-85-3061　FAX.0265-85-4586

東信営業所 / 〒386-0004　長野県上田市殿城上左口 3726-1
TEL.0268-26-1722　FAX.0268-26-1070

茅野営業所 / 〒391-0002　長野県茅野市塚原 2-16-14
TEL.0266-72-5655　FAX.0266-72-6005

中信営業所 / 〒390-0852　長野県松本市島立 2403-2
TEL.0263-40-5211　FAX.0263-40-5226

関東営業所 / 〒362-0072　埼玉県上尾市中妻 4-2-2 ウエルズ上尾
TEL.048-783-3346　FAX.048-783-3347