ICリブジョイント中信Ⅲ型掛口

T-CON

規格寸法図

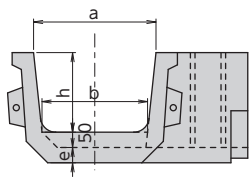

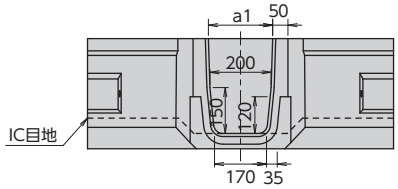

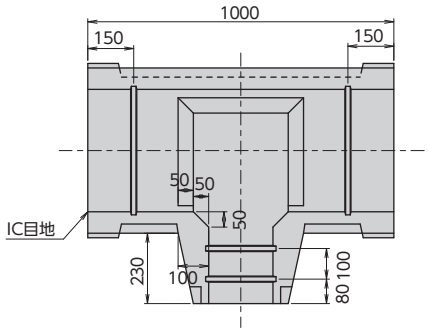

規格寸法表

単位 mm

呼び名	a	a1	b	e	h	参考質量 (kg)
250	250	205	215	35	175	116
300	300	205	260	40	200	140
350	350	205	300	45	235	174
400	400	210	345	50	260	216
500	500	215	435	55	320	280
600	600	215	520	60	380	340
700	700	220	610	70	440	437
800	800	220	695	75	490	515
900	900	225	785	85	550	608
1000	1000	225	875	90	600	695

施工事例

伊那市富県貝沼

伊那市富県貝沼

TAKAMISAWA 株式会社高見澤 コンクリート事業部

http://www.precast-takamisawa.com/
E-mail info@precast-takamisawa.com

■本部・開発研究所
〒381-0211 長野県上高井郡小布施町雁田1262-13 TEL.026-247-5711
■北信営業所・小布施工場
〒381-0211 長野県上高井郡小布施町雁田1262-1 TEL.026-247-3151
■東信営業所
〒386-0004 長野県上田市殿城上左口3726-1 TEL.0268-26-1722
■中信営業所
〒390-0852 長野県松本市島立2403-2 TEL.0263-40-5211
■南信営業所・伊那工場
〒399-4301 長野県上伊那郡宮田村大久保5450-22 TEL.0265-85-3061
■茅野営業所
〒391-0002 長野県茅野市塚原2-16-14 TEL.0266-72-5655
■関東営業所
〒362-0072 埼玉県上尾市中妻4-2-2 ウエルズ上尾 TEL.048-783-3346
■山梨営業所
〒400-0824 山梨県甲府市蓬沢町庄の木1021-1 TEL.090-1046-6055
■豊田工場
〒389-2102 長野県中野市上今井1285 TEL.0269-26-0710